瑞士原装
红外线
电脑遥测水位计

数码数字式表示
红外线连接端口
微电脑数据采集装置附属

DL/N

特　征

- 超小型耐用不锈钢构造　1.4435（316L）
- 测量方式：压变电阻方式
- 标准压力型、绝对压力型
- 压力范围：0-1m --- 0-250m
- 所有的普通的压力单位 mws,mwc 等等都能得到校准
- 可以增加温度（水温）测量要素（选购件）
- 测量时间间隔从2秒到24小时可设定
- 数据采集装置的内存可以保存13万回的测定数据(每小时1回，10年以上的储存量）
- 电池寿命用4年（每小时1回的测定时）
- 大气压之变化用大气开放导管加以抵消，提高测量精度
- 仪器内置温度补偿电路可克服因水温变化产生的误差

用　途

- 井水
- 钻孔
- 排水
- 水库
- 污水处理设施
- 湖、河水

规　格

- 测量范围：0-1m--0-250m（用户可选择）
- 测量精度：≤±0.25%FS（压力范围：≤500mbar）
  ≤±0.1%FS（压力范围：＞500mbar）
- 电源：　锂电池3.6V 1.9Ah、尺寸：AA
- 测量间隔：2秒-24小时
- 使用温度范围：-5-+70℃

上海光进电气设备有限公司
TEL：(021)6443-4398　(021)6443-2871
FAX：(021)6443-2871
http://www.koshindenki.net

规格

压力范围 [mH20]		1...5	> 5...20	> 20...250
过 压		3 bar	3 x FS (最小. 3 bar)	3 x FS
精 度 1)	[± % FS]	≤0.25	≤0.1	≤0.1
温 漂	[± % FS/℃]			
零 点	-5...50 ℃	0.06	0.03	0.015
量 程	-5...50 ℃	0.015	0.015	0.015
温度范围 2)			-5...50℃	

1) 零基点和DIN 16086不一致,包括滞后和重复性.
2) 其它温度范围按要求

数据记录存储器

单 元	压力
分辨率	压力 < 0.01% FS
实时时钟	带日期的石英钟,首次测量起始时间可设置
数据存储器	可存储130000个测量值 保持在存储器内的数据是不变的,不要电池,每个测量值和时间,日期结合在一起.
界 面	红外线
防伪识别	编号和可设置的识别码
供 电	2节锂电池 3.6V / AA 号 (按场所电池可变)
防护等级	IP 65(保护帽封闭)

配量和数据传送

PC配量程序和数据传送

系统要求	IBM兼容带WINDOWS 95/98/NT软件的电脑,PC电脑或带WINDOWS CE2.11(2.11以上)的掌上电脑	
数据传送	最近测量时间段的数据传送	(全部数据传送)
	限定时间段	
	TXT文件或曲线图中代表的数据	
配量	采样率	
	重复数	
	时间日期	
	作图	(例如.位置名)
	首次采样起始时间	
	相对零点	(实际压力值能被设置成真实值)
	上限和下限值	(最小/最大值)
	存储量上限值	(选择)
	测量介质的密度	密度设置将影响水位测量范围(选择)
	数据记录存储器开关	开关使用情况显示器可显示(选择)
	打印机	(选择)
数据格式	数据以ASCII格式存储并通过象Excel,Lotus或类似的软件读出	

电磁兼容性

标 准		水 平	典型干扰
发 射:			
EN 50081-1:1992	一般发射标准		
EN 55022:1994	发射B级		
抗干扰性:			
EN 50082-2:1995	一般抗干扰性		
EN 61000-4-2:1995	静电放电	4kV 接点, 8kV 空气	
ENV 50140:1993	发射电磁场	10V/m, 80-1000 MHz, 80% AM 1kHz	手机,无线发射机
ENV 50204:1995	发射电磁场(GSM)	10V/m, 950 MHz, 200Hz on/off	数字式便携电话
EN 61000-4-4:1995	快速瞬变	2 kV	马达,电磁阀
ENV 50141:1993	引导发射频率	10V 0.15-80 MHz, 80% AM 1kHz	手机,无线发射机

CE DL压力变送器履行EMC-89/336/ECC凡是和抗干扰要求.

尺 寸

Fig.1F

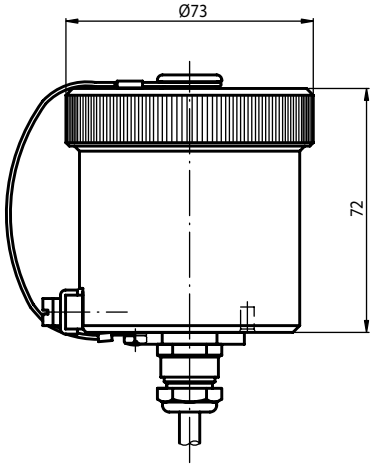

Fig.4

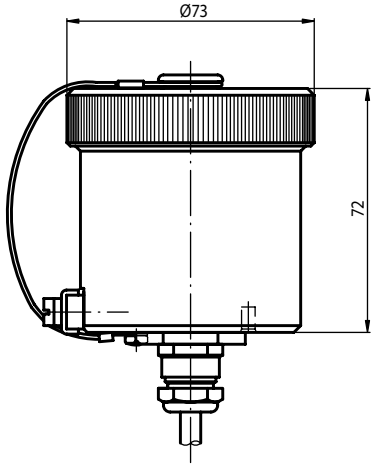

Fig. 2a

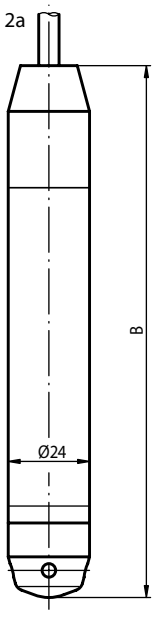

Fig. 3a

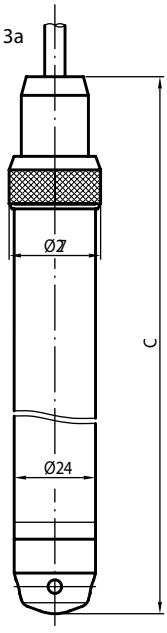

Fig. 2b/3b

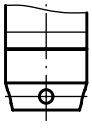

Fig. 1　　记录存储器, 显示器和电池外壳.
Fig. 4　　显示器和电池外壳
Fig. 3a/3b 电池被装入变送器外壳内.

形式	前面	Fig.	长度	重量[g]L	长度3)	重量3) [g]
标准压力	封闭型	2a	B=157	195	B=244	425
	开放型	2b	B=153	195	B=240	425
	封闭型	3a	C=259.5	300		
	开放型	3b	C=255.5	300		

3) 带填充物重量

规格如有变化不再通知

上海光进电气设备有限公司
TEL: (021)6443-4398　(021)6443-2871
FAX: (021)6443-2871
http://www.koshindenki.net

通信数据处理软件

KOSHIN-MC-Series 主局只要一台电脑就可以对上百套设置在各地区的自动站，按所设时间间隔，进行扫描采集数据，并且用附属分析处理软件进行分析处理。用户能方便地进行测量通道的设置和变更、各通道参数设置和变更、作图、时间报的作成或印刷，并且可以用Excel软件来编集数据。

Web网络实况发布软件（需选购）

网络实况发布数据、为在中心的指挥人员提供强有力的现场指挥调整支撑。并且可以自动作成年报、月报、日报、时间报，以及印刷，下载实况发布数据。

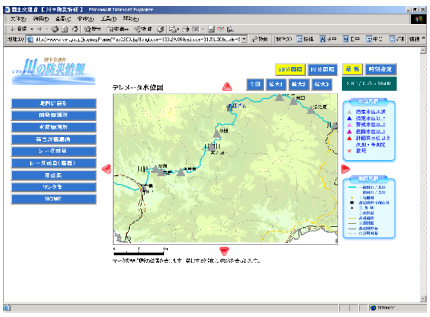

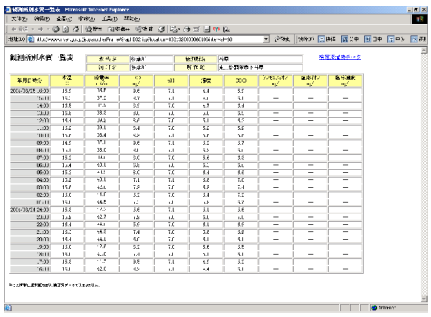

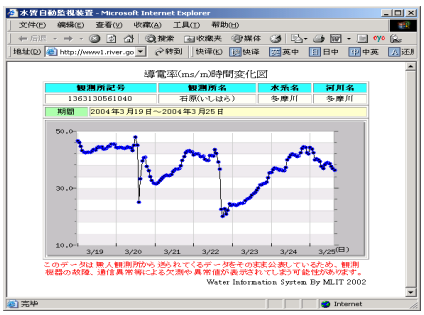

上海光进电气设备有限公司
TEL: (021)6443-4398 (021)6443-2871
FAX: (021)6443-2871
http://www.koshindenki.net